Produktinformation

Schutzbeschlag IKON S418

Art-Nr.: IKON S418 / GTIN: 4053042006666 / Marke: IKON

187,72EUR / Stück

inkl. 19% USt. zzgl. Versand

Lieferzeit: ca. 8 - 14 Arbeitstage

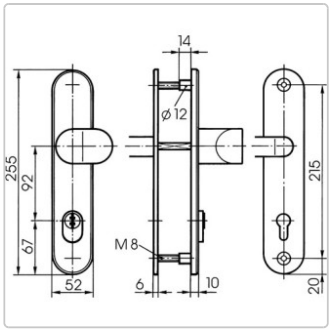

S418 Stahl-Schutzbeschlag mit Zylinderabdeckung - Winkelknauf/Drücker Langschild für Wohnungstüren
Produktbeschreibung:

- Widerstandsklasse DIN 18257 ES 2 ZA, Reg.Nr. 4X003. Vds- anerkannt Klasse B
- Entfernung 92 mm

Produktinformation

- Vierkant 10 mm
- Material Innenschild: Stahl massiv
- Material Außenschild: Stahl massiv, einsatzgehärtet
- Außenschildstärke 10 mm - Innenschildstärke 6 mm
- Erhältlich in den Färbungen neusilberfarben (FB=F2) und silberfarben (FB=F1)
- Drücker und Knauf Aluminium eloxiert
- Befestigung des Außenschildes von innen mit 2 durchgehenden, hochzugfesten Schrauben (M8) in bohrgeschützten, kräftigen Gewindebuchsen
- Für Zylinderüberstand von 9 bis 13,5 mm
- Zweifache Verschraubung

Lieferumfang:

- 1 Garnitur mit Befestigungsmaterial

verfügbare Optionen

Farbe

F2 neusilberfarben eloxiert
F1 silberfarben eloxiert (+16,30EUR)

Türstärke in mm

43mm - 45mm
43mm - 50mm
48mm - 54mm
53mm - 60mm (+2,38EUR)
58mm - 64mm (+2,38EUR)
63mm - 70mm (+2,38EUR)
68mm - 74mm (+3,57EUR)
73mm - 80mm (+3,57EUR)
78mm - 84mm (+3,57EUR)
83mm - 90mm (+13,09EUR)
88mm - 94mm (+13,09EUR)