Produktinformation

Mini Tresor 9M39

Art-Nr.: IKON 9M39 / GTIN: 4014575452146 / Marke: IKON

124,75EUR / Stück

inkl. 19% USt. zzgl. Versand

Lieferzeit: ca. 8 - 14 Arbeitstage

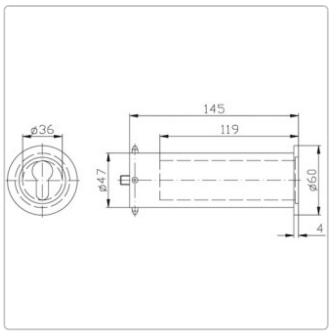

9M39,AUS=PZ VOR Mini-Tresor 177 mit Anker Mit Kragen zur Abdeckung des Bohrlochs - vorgerichtet für Profil-Halbzylinder

Vorteilspunkte:

- Geringer Einbauaufwand
- Schließanlagenfähig, durch Einsatz von passenden IKON Schließzylindern

Produktinformation

- Integration in vorhandene Schließanlagen möglich

Produktbeschreibung:

- Mit PZ-Lochung - daher geeignet für den Einbau von Schließanlagenzylindern
- Mit Edelstahlverschluss - 40mm starker Tresor-Verschluss mit Janus-Riegel
- Zusätzliche Verankerung des Gehäuses mittels drei Stahlzapfen, welche sich durch Betätigung einer innenliegenden Schraube ins Mauerwerk drücken
- Abmessung außen 145x47mm
- Abmessung innen 79x36mm
- Zum Einbau ist eine Bohrkrone mit Durchmesser 50mm erforderlich

Lieferumfang:

- 1 Mini-Tresor mit Befestigungsmaterial (u. a. Dichtungsring)
- 1 Schlüsselring mit Kette