Produktinformation

4000S Omega Außenzylinder

Art-Nr.: KESO 42.045 / GTIN: 4053042003566 / Marke: KESO

56,93EUR / Stück

inkl. 19% USt. zzgl. Versand

Lieferzeit: ca. 8 - 14 Arbeitstage

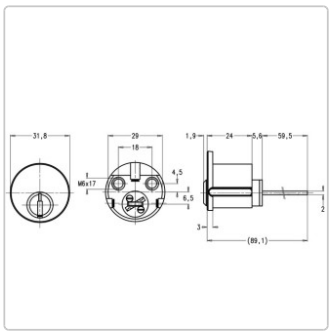

Produktinformation

Die Wendeschlüsseltechnologie in Vollendung.

Die KESO Schließsysteme eröffnen neue Dimensionen. KESO Schliesszylinder sind ein feinmechanisches Meisterwerk erster Qualität. Alle sieben Schlüsselformen sind modellgeschützt und im selben System kombinierbar. Mehr Bohrbildvarianten und der Versatz des Schlüsselkanals im Rotor ermöglichen eine bedeutend höhere Kombinatorik und eingnen sich für grösste Schliessanlagen.

KESO 4000S Omega

KESO 4000S Omega ist das breiteste und tiefste Sortiment für individuelle Ansprüche. Es kombiniert bewährte Mechanik mit modernster Mechatronik und bietet Sicherheit in 5 Dimensionen.

- Mechanik und Mechatronik
- Aktiv-Kopierschutz
- Hoher Schutz vor 3-D-Kopien
- Nachvollzug von Schlüsselkopien
- Schliesskonzeptplanung
- Patentiert bis 2023
- Einfache Anlagenverwaltung
- Zertifiziert bis VDS BZ+
- CH- und EU-Profil
- Gutes Preis-Leistungs-Verhältnis für individuelle Ansprüche

verfügbare Optionen

Schließungsart

Einzelner Schließzylinder
Gleichschließende Schließzylinder

Schlüsselanzahl

kein Schlüssel
1 Schlüssel (+5,95EUR)
2 Schlüssel (+11,90EUR)
3 Schlüssel (+17,85EUR)
4 Schlüssel (+23,80EUR)
5 Schlüssel (+29,75EUR)

Produktinformation

6 Schlüssel (+35,70EUR)
7 Schlüssel (+41,65EUR)
8 Schlüssel (+47,60EUR)
9 Schlüssel (+53,55EUR)
10 Schlüssel (+59,50EUR)

Sicherungskarte

mit Sicherungskarte

Schlüsselform

Rundschlüssel | Trapezschlüssel | Langschlüssel