Produktinformation

IKON RW6 Doppelzylinder H531

Art-Nr.: RW6 H531 / GTIN: 4053042007779 / Marke: IKON

31,93EUR / Stück

inkl. 19% USt. zzgl. Versand

Lieferzeit: ca. 8 - 14 Arbeitstage

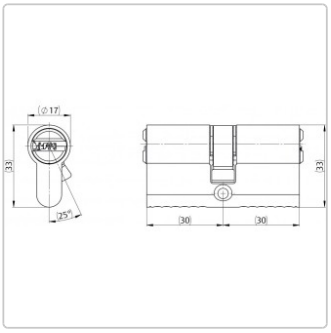

Der IKON RW6-Bohrmuldenzylinder verbindet das Außenbild hoher Sicherheit mit einem bewährten Stiftzuhaltungsmechanismus. Der RW6 basiert auf der Bohrmuldentechnologie mit insgesamt 3 Sicherheitsebenen.

Produktinformation

Dabei kommen 6 aktiv gefederte Zuhaltungen in verschiedenen Ausführungen und Stufen zum Einsatz. 5 zusätzliche seitliche Abfragestifte auf insgesamt 11 unterschiedlichen Positionen sorgen für mehr Sicherheit gegenüber gängigen Manipulationsmethoden.

RW6 ist eine ebenso einfache wie ausgefeilte Lösung, die mehr bietet, als viele einfache, herkömmliche Schließanlagensysteme. Hierzu gehört der Patentschutz, gute Schließanlagenfähigkeit und Funktionalität, geprüfte Sicherheit nach den strengsten Anforderungen von EN 1303:2015 sowie verschiedene exklusive Profile.

Produktbeschreibung:

- 6 Stiftzuhaltungen und bis zu 5 passive Abfragestifte
- Zylinder Messing
- Standard Oberfläche matt vernickelt (OF=MV)
- Zylindergrundlänge 61 mm (C) – A/B (L=30/30) – weitere Baulängen lieferbar bis 80/80
- Standard Schließbartstellung (SST=30°)
- Anbohrschutz AB=2 optional, Komfortfunktion mit beidseitiger Schließbarkeit GE=BS optional
- Freilauffunktion FST=360 optional
- Schließbart aus bruchfestem, korrosionsbeständigem Sintermetall
- Kernstifte aus verschleißfestem Nickel-Silber
- Stabiler Neusilberschlüssel mit ergonomischer Metallreide
- Patentgeschütztes Schlüsselprofil mit Sicherungskarte

Lieferumfang:

- 1 Profil-Doppelzylinder
- 3 Neusilberschlüssel
- 1 Stulpschraube M5 x 85 mm

verfügbare Optionen

Schließzylinder Ausführung

Standardzylinder

Schließungsart

Einzelner Schließzylinder
Gleichschließende Schließzylinder

Länge Außen

Außen 30mm
Außen 35mm (+5,95EUR)
Außen 40mm (+5,95EUR)
Außen 45mm (+11,90EUR)
Außen 50mm (+11,90EUR)
Außen 55mm (+17,85EUR)
Außen 60mm (+17,85EUR)
Außen 65mm (+23,80EUR)
Außen 70mm (+23,80EUR)
Außen 75mm (+29,75EUR)
Außen 80mm (+29,75EUR)

Länge Innen

Produktinformation

Innen 30mm
Innen 35mm (+5,95EUR)
Innen 40mm (+5,95EUR)
Innen 45mm (+11,90EUR)
Innen 50mm (+11,90EUR)
Innen 55mm (+17,85EUR)
Innen 60mm (+17,85EUR)
Innen 65mm (+23,80EUR)
Innen 70mm (+23,80EUR)
Innen 75mm (+29,75EUR)
Innen 80mm (+29,75EUR)

Schlüsselanzahl

3 Schlüssel
4 Schlüssel (+7,14EUR)
5 Schlüssel (+14,28EUR)
6 Schlüssel (+21,42EUR)
7 Schlüssel (+28,56EUR)
8 Schlüssel (+35,70EUR)
9 Schlüssel (+42,84EUR)
10 Schlüssel (+49,98EUR)
11 Schlüssel (+57,12EUR)
12 Schlüssel (+64,26EUR)
13 Schlüssel (+71,40EUR)
14 Schlüssel (+78,54EUR)
15 Schlüssel (+85,68EUR)
16 Schlüssel (+92,82EUR)
17 Schlüssel (+99,96EUR)
18 Schlüssel (+107,10EUR)
19 Schlüssel (+114,24EUR)
20 Schlüssel (+121,38EUR)

Ausstattung

ohne Not und Gefahrenfunktion
mit Not und Gefahrenfunktion (+3,57EUR)

Sicherungskarte

mit Sicherungskarte