Produktinformation

IKON RW6 Außenzylinder H050

Art-Nr.: RW6 H050 / GTIN: 4053042007816 / Marke: IKON

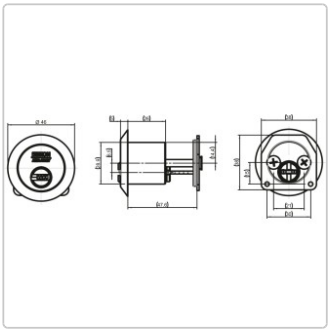

40,72EUR / Stück

inkl. 19% USt. zzgl. Versand

Lieferzeit: ca. 8 - 14 Arbeitstage

Der IKON RW6-Bohrmuldenzylinder verbindet das Außenbild hoher Sicherheit mit einem bewährten Stiftzuhaltungsmechanismus. Der RW6 basiert auf der Bohrmuldentechnologie mit insgesamt 3 Sicherheitsebenen.

Produktinformation

Dabei kommen 6 aktiv gefederte Zuhaltungen in verschiedenen Ausführungen und Stufen zum Einsatz. 5 zusätzliche seitliche Abfragestifte auf insgesamt 11 unterschiedlichen Positionen sorgen für mehr Sicherheit gegenüber gängigen Manipulationsmethoden.

RW6 ist eine ebenso einfache wie ausgefeilte Lösung, die mehr bietet, als viele einfache, herkömmliche Schließanlagensysteme. Hierzu gehört der Patentschutz, gute Schließanlagenfähigkeit und Funktionalität, geprüfte Sicherheit nach den strengsten Anforderungen von EN 1303:2015 sowie verschiedene exklusive Profile.

Produktbeschreibung:

- 6 Stiftzuhaltungen und bis zu 5 passive Abfragestifte
- Zylinder Messing
- Standard Oberfläche matt vernickelt (OF=MV)
- Lieferbar für Serienschließungen und Schließanlagen
- Geschütztes Schlüsselprofil mit Sicherungskarte

Lieferumfang:

- 1 Außenzylinder
- 3 Neusilberschlüssel
- 1 Unterlegring
- 1 Anschraubplatte
- 2 Schrauben M5 x 30

verfügbare Optionen

Schließungsart

Einzelner Schließzylinder
Gleichschließende Schließzylinder

Schlüsselanzahl

3 Schlüssel
4 Schlüssel (+7,14EUR)
5 Schlüssel (+14,28EUR)
6 Schlüssel (+21,42EUR)
7 Schlüssel (+28,56EUR)
8 Schlüssel (+35,70EUR)
9 Schlüssel (+42,84EUR)
10 Schlüssel (+49,98EUR)
11 Schlüssel (+57,12EUR)
12 Schlüssel (+64,26EUR)
13 Schlüssel (+71,40EUR)
14 Schlüssel (+78,54EUR)
15 Schlüssel (+85,68EUR)
16 Schlüssel (+92,82EUR)
17 Schlüssel (+99,96EUR)
18 Schlüssel (+107,10EUR)
19 Schlüssel (+114,24EUR)
20 Schlüssel (+121,38EUR)

Produktinformation

Sicherungskarte

mit Sicherungskarte