Produktinformation

Schließzylinder RW6 Konfigurator

Art-Nr.: IKON RW6 Konfigurator / GTIN: 4053042001944 / Marke: IKON

25,21EUR / Stück

inkl. 19% USt. zzgl. Versand

Lieferzeit: ca. 8 - 14 Arbeitstage

IKON RW6 Wendeschlüssel als Konfigurator

für die komplette Serie

Einzelzylinder und Gleichschließungen mit Sicherungskarte

Wendeschlüsselprofil RW6

Geeignet für Anlagenarten GH, H, KHZ, Z, ZUE

Produktinformation

Der IKON RW6-Bohrmuldenzylinder verbindet das Außenbild hoher Sicherheit mit einem bewährten Stiftzuhaltungsmechanismus. Der RW6 basiert auf der Bohrmuldentechnologie mit insgesamt 3 Sicherheitsebenen.

Dabei kommen 6 aktiv gefederte Zuhaltungen in verschiedenen Ausführungen und Stufen zum Einsatz. 5 zusätzliche seitliche Abfragestifte auf insgesamt 11 unterschiedlichen Positionen sorgen für mehr Sicherheit gegenüber gängigen Manipulationsmethoden.

RW6 ist eine ebenso einfache wie ausgefeilte Lösung, die mehr bietet, als viele einfache, herkömmliche Schließanlagensysteme. Hierzu gehört der Patentschutz, gute Schließanlagenfähigkeit und Funktionalität, geprüfte Sicherheit nach den strengsten Anforderungen von EN 1303:2015 sowie verschiedene exklusive Profile.

Produktbeschreibung

- Wendeschlüsselsystem mit Bohrmuldenkodierung
- 6 aktiv gefederte + 5 passiv auf 2 Ebenen wirkende Zuhaltungen nach DIN EN 1303:2015 bzw. nach DIN 18252
- Stabiler Neusilberschlüssel mit ergonomischer Vollmetallreide
- Schlüssel mit komplexer Profilstruktur und differenzierter Abfrage auf mehreren Ebenen
- Enger Schlüsselkanal mit komplexer Merkmalsanordnung gegen das Einführen von Pickwerkzeugen
- Geschütztes patentiertes System mit Sicherungskarte

Technische Zeichnungen

Halbzylinder

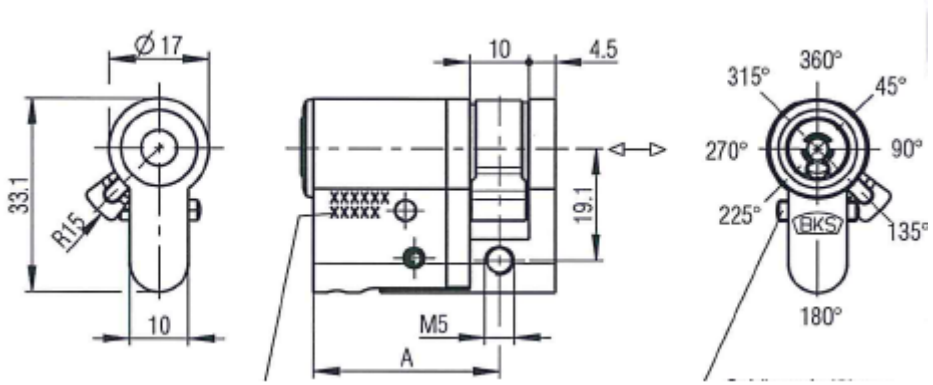

Doppelzylinder

Produktinformation

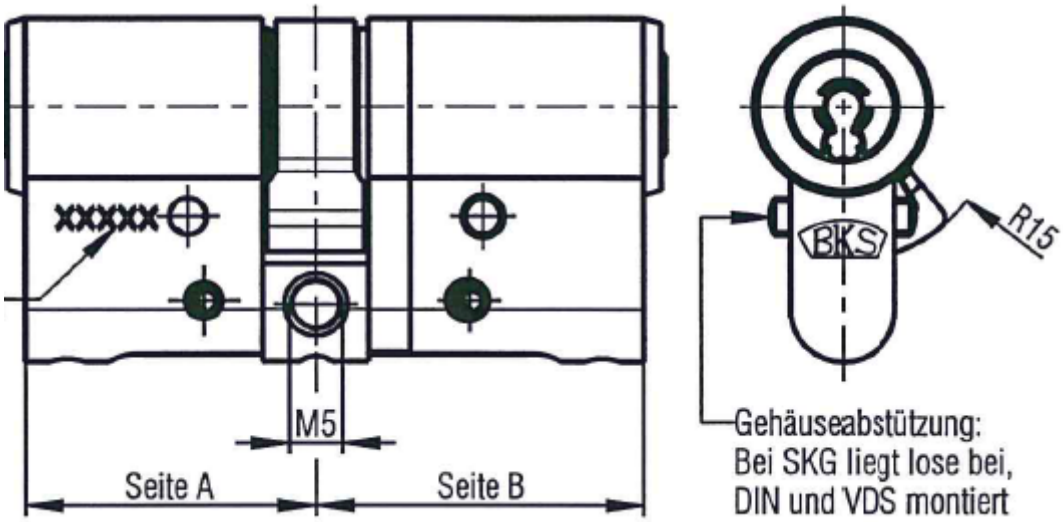

Knaufzylinder

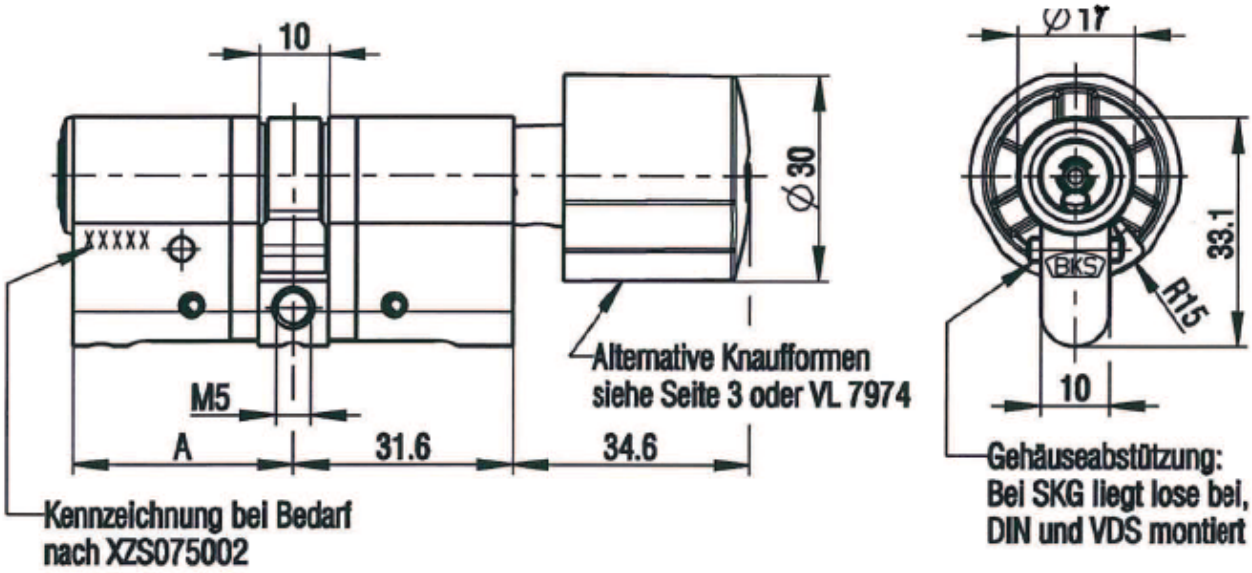

Hebelzylinder

Produktinformation

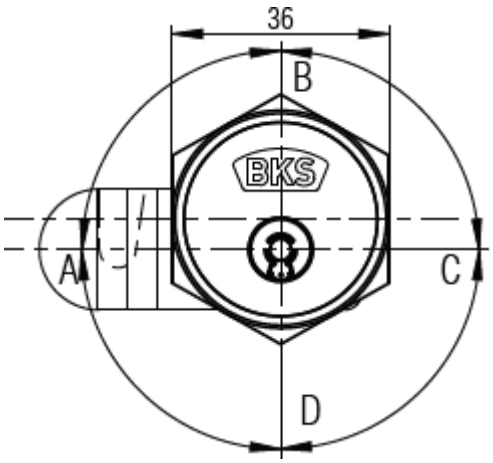

Hangschloss

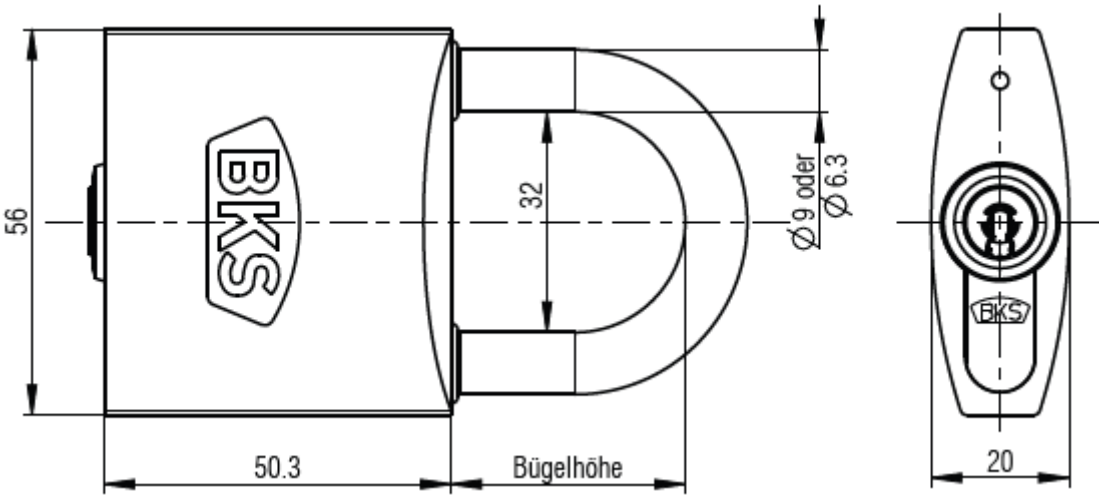

Freilaufzylinder

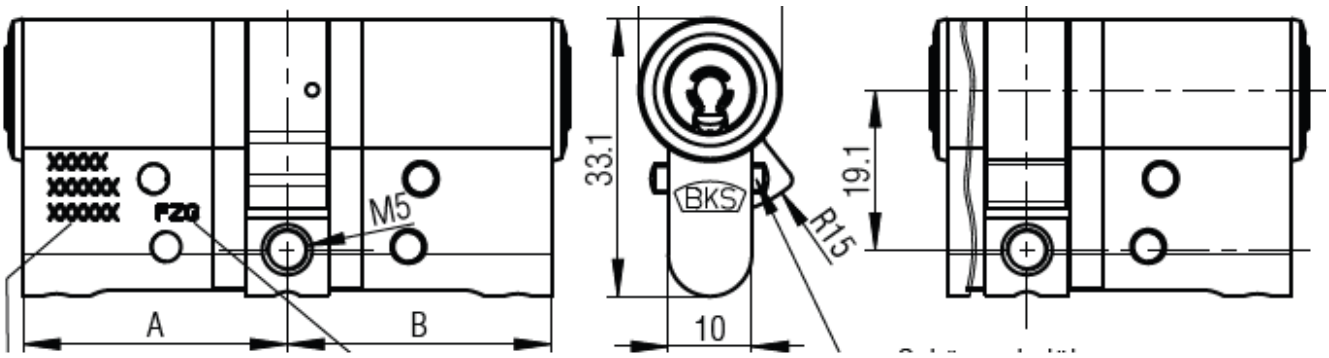

BKS-Designknauf

Produktinformation

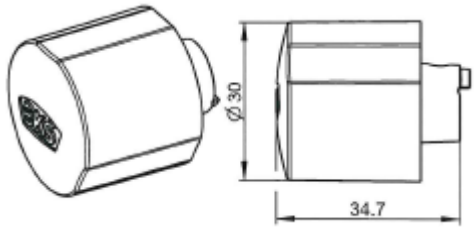

BKS-Griffmuldenknauf

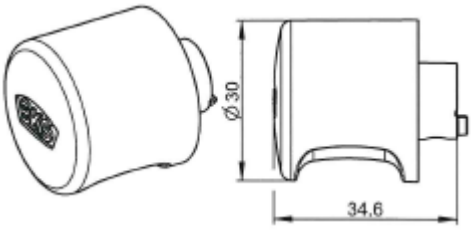

BKS-Rändelknauf

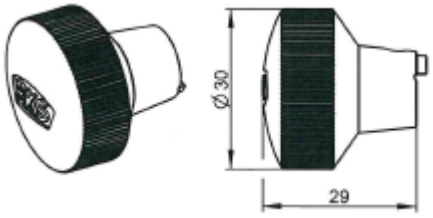

verfügbare Optionen

Schließungsart

Einzel Schließend
Gleich Schließend

Zylinderart

Halbzylinder	Doppelzylinder (+6,57EUR)	Knaufzylinder (+10,33EUR)	Hangschloss (+29,38EUR)	Briefkasten Schloss (+25,28EUR)	Außenzylinder (+16,92EUR)
Freilauf Zylinder (+15,54EUR)					

Zylinderausführung

Standard
Bohrschutz AB=2 (+5,88EUR)

Produktinformation

Zylinderausstattung

ohne N&G Funktion
N&G Funktion (+2,38EUR)
Freilauffunktion

Zylindermaß Außen

30mm
28mm
35mm (+4,76EUR)
40mm (+4,76EUR)
45mm (+9,52EUR)
50mm (+9,52EUR)
55mm (+14,28EUR)
60mm (+14,28EUR)
65mm (+19,04EUR)
70mm (+19,04EUR)

Zylindermaß Innen

30mm
10mm
35 mm
35mm (+4,76EUR)
40mm (+4,76EUR)
45mm (+9,52EUR)
50mm (+9,52EUR)
55mm (+14,28EUR)
60mm (+14,28EUR)
65mm (+19,04EUR)
70mm (+19,04EUR)

Knaufform

KNF = 2 (kleiner Kegelknauf)
KNF = 1 (Rundknauf mit Griffmulde) (+2,38EUR)

Bügelhöhe

Bügelhöhe 25mm / Ø 8mm
Bügelhöhe 50mm / Ø 8mm (+2,50EUR)
Bügelhöhe 75mm / Ø 8mm (+5,00EUR)

Schlüsselanzahl

3 (-5,24EUR)

Schließwegauswahl

Schließweg A
Schließweg B
Schließweg C
Schließweg D
Schließweg E

Produktinformation

Schließweg F
Schließweg G
Schließweg H

Türstärke

28mm
29mm
30mm
31mm
32mm
33mm
34mm
35mm
36mm
37mm
38mm
39mm
40mm
41mm
42mm
43mm
44mm
45mm
46mm
47mm
48mm
49mm
50mm
51mm
52mm
53mm
54mm
55mm
56mm
57mm
58mm
59mm
60mm
61mm (+5,95EUR)
62mm (+5,95EUR)
63mm (+5,95EUR)
64mm (+5,95EUR)
65mm (+5,95EUR)
66mm (+5,95EUR)
67mm (+5,95EUR)
68mm (+5,95EUR)
69mm (+5,95EUR)
70mm (+5,95EUR)
71mm (+5,95EUR)
72mm (+5,95EUR)

Produktinformation

73mm (+5,95EUR)
74mm (+5,95EUR)
75mm (+5,95EUR)
76mm (+5,95EUR)
77mm (+5,95EUR)
78mm (+5,95EUR)
79mm (+5,95EUR)
80mm (+5,95EUR)
81mm (+5,95EUR)
82mm (+5,95EUR)
83mm (+5,95EUR)
84mm (+5,95EUR)
85mm (+5,95EUR)
86mm (+5,95EUR)
87mm (+5,95EUR)
88mm (+5,95EUR)
89mm (+5,95EUR)
90mm (+5,95EUR)
91mm (+5,95EUR)
92mm (+5,95EUR)
93mm (+5,95EUR)
94mm (+5,95EUR)
95mm (+5,95EUR)
96mm (+5,95EUR)
97mm (+5,95EUR)
98mm (+5,95EUR)
99mm (+5,95EUR)
100mm (+5,95EUR)
101mm (+5,95EUR)
102mm (+5,95EUR)
103mm (+5,95EUR)
104mm (+5,95EUR)
105mm (+5,95EUR)
106mm (+5,95EUR)
107mm (+5,95EUR)
108mm (+5,95EUR)
109mm (+5,95EUR)
110mm (+5,95EUR)
111mm (+5,95EUR)
112mm (+5,95EUR)
113mm (+5,95EUR)
114mm (+5,95EUR)
115mm (+5,95EUR)

Sicherungskarte

mit Sicherungskarte